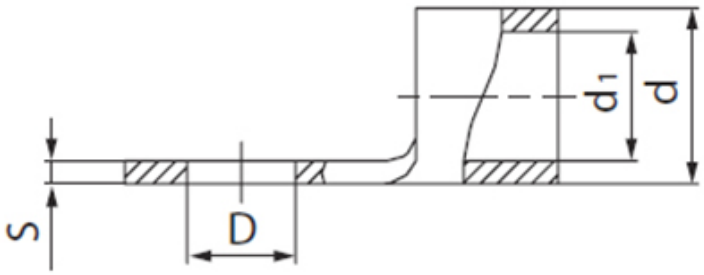

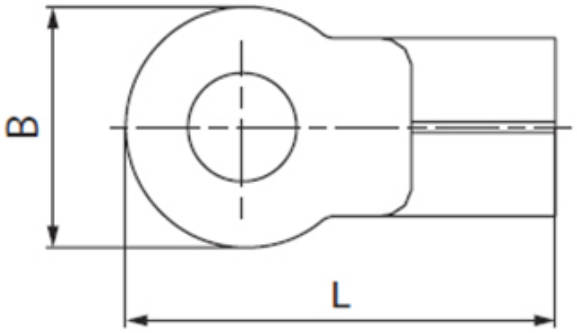

Размеры (мм)				
D	B	L	d	d1
10.5	16.0	32.5	9.0	6.0