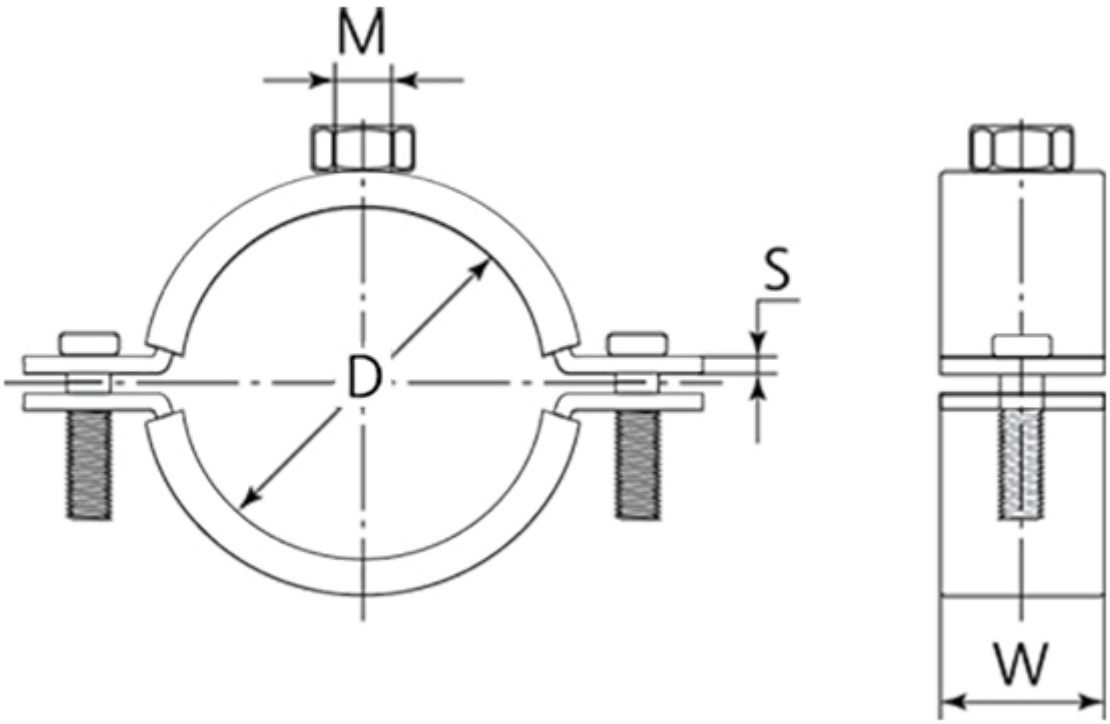

Размеры (мм)					Нагрузка (кН)	
D min	D max	W	S	M	рекомендуемая	разрушающая
99	108	20	1.5	M10	2.4	6.3