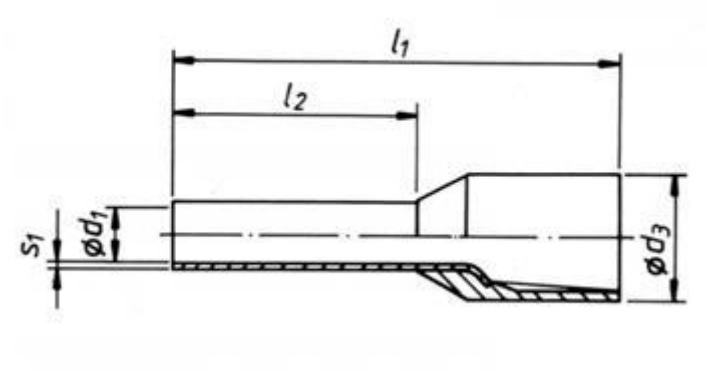| Размеры (мм) | |
|---|---|
| d1 | 1,7 |
| d3 | 3,9 |
| l1 | 16,4 |
| l2 | 10 |
| s1 | 0,15 |