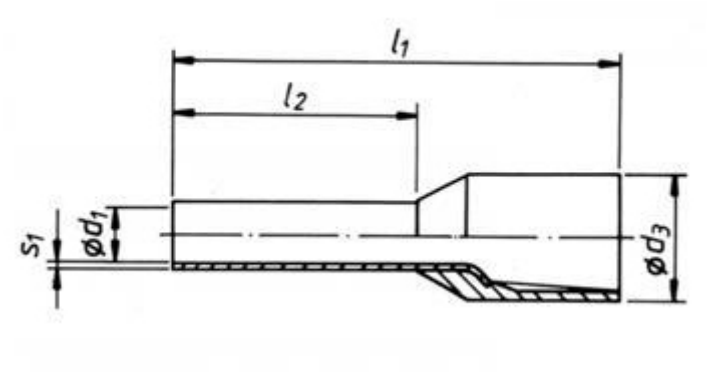Размеры (мм)	
d1	4,5
d3	8,4
l1	22
l2	12
s1	0,2