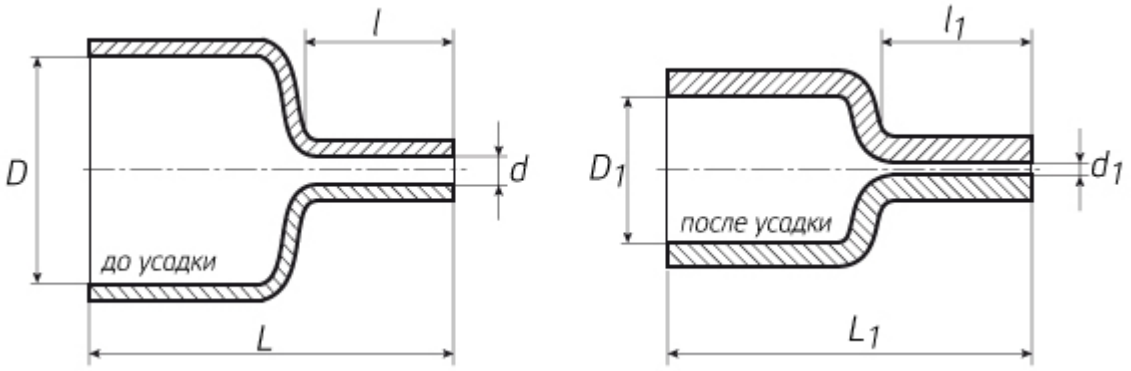

Размеры (мм)							
D	d	L	l	D1	d1	L1	l1
145	20	180	85	50	5.0	260	135