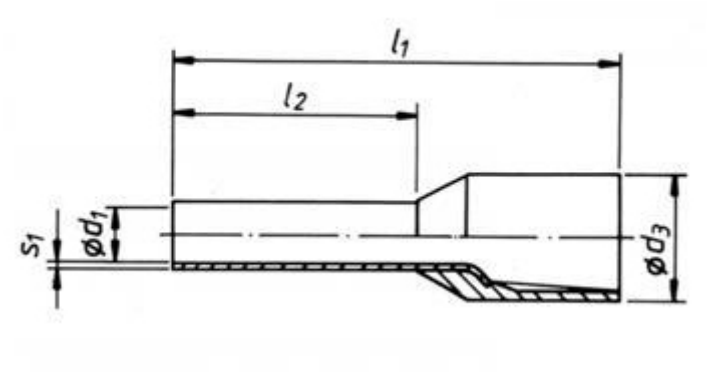Размеры (мм)	
d1	1,2
d3	3,2
l1	18,4
l2	12
s1	0,15