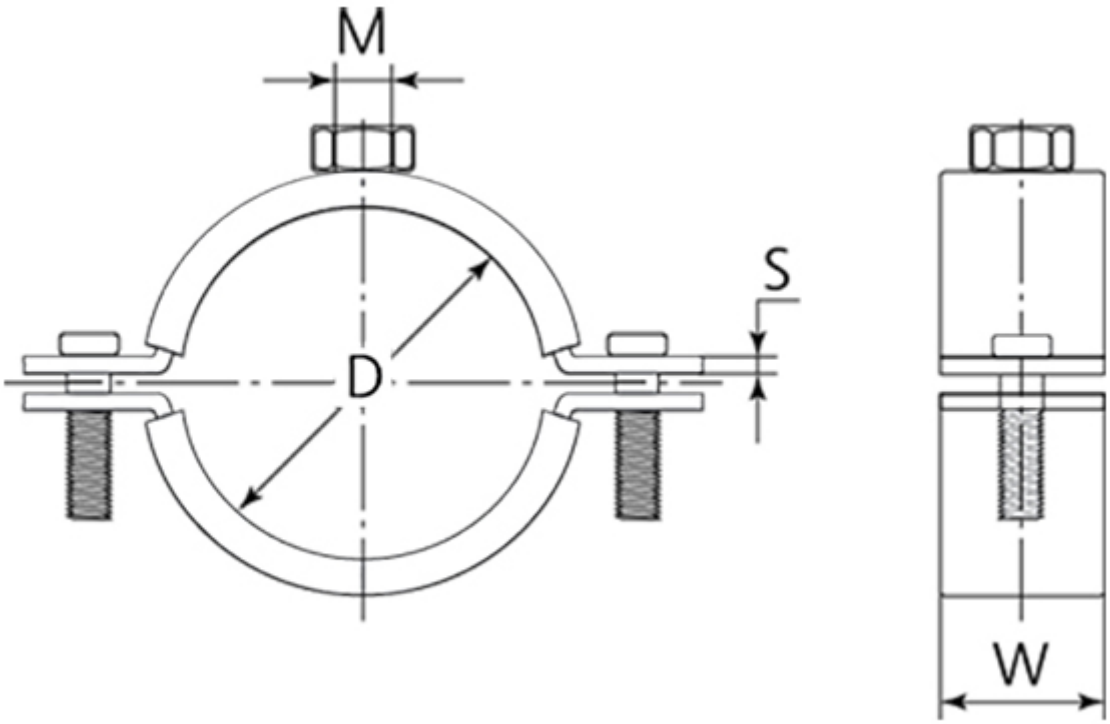

Размеры (мм)					Нагрузка (кН)	
D min	D max	W	S	M	рекомендуемая	разрушающая
44	50	20	1.2	M8	1.6	4.1