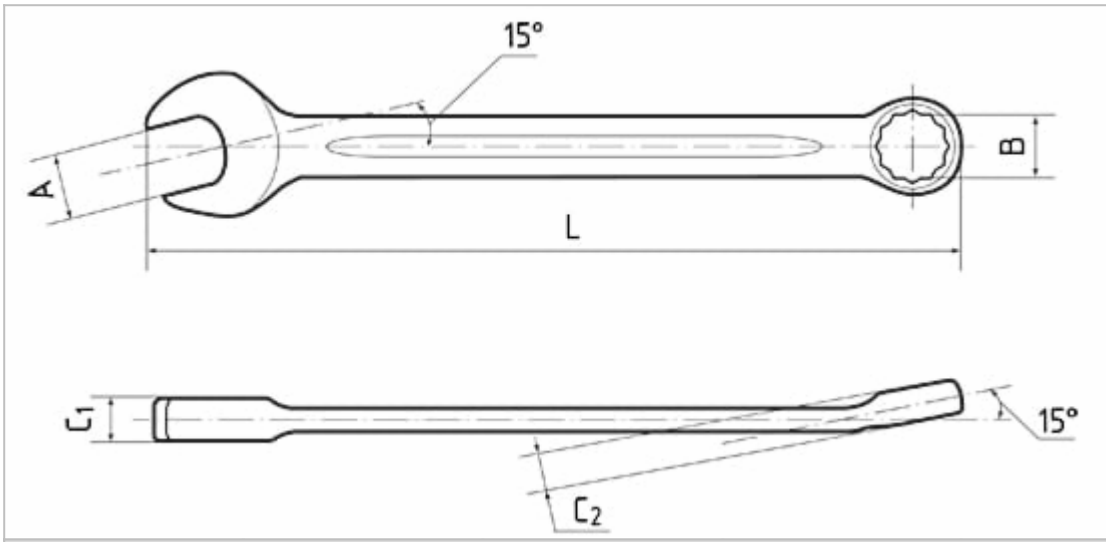

Размеры (мм)					
Профиль	L	A	B	C1	C2
рожковый/накидной	127	9	9	5.5	6.8