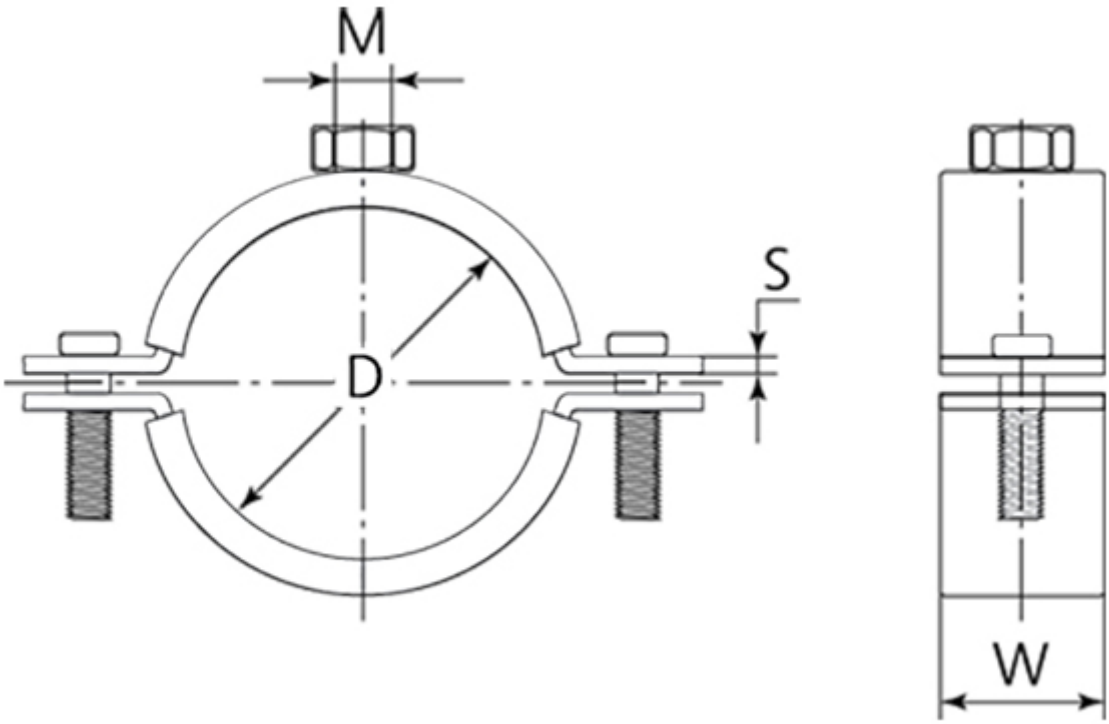

Размеры (мм)					Нагрузка (кН)	
D min	D max	W	S	M	рекомендуемая	разрушающая
165	179	20	2.0	M10	2.6	7.7