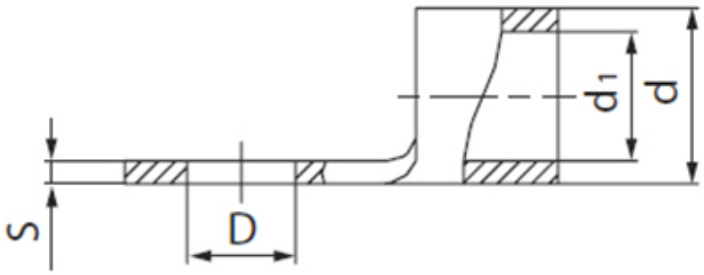

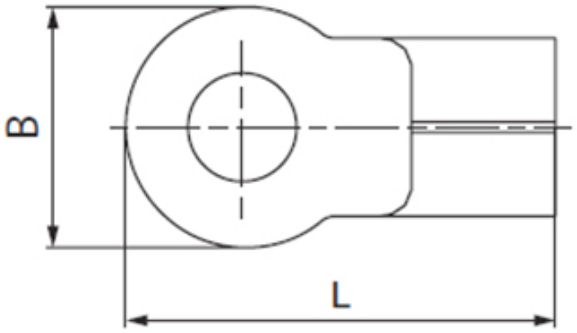

Размеры (мм)				
D	B	L	d	d1
12.8	36.5	66.0	26.0	19.3