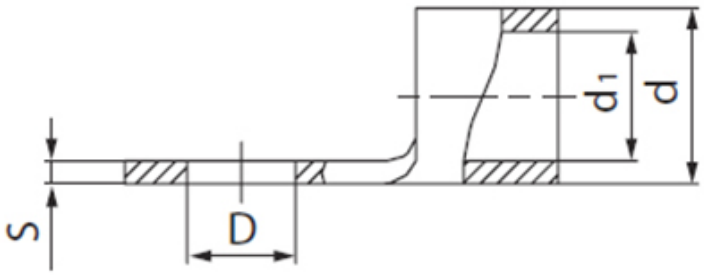

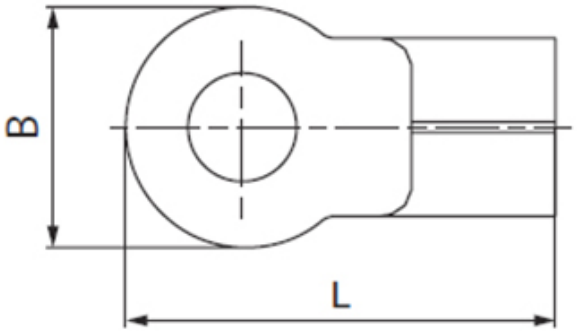

Размеры (мм)				
D	B	L	d	d1
5.3	8.0	18.0	5.0	3.0