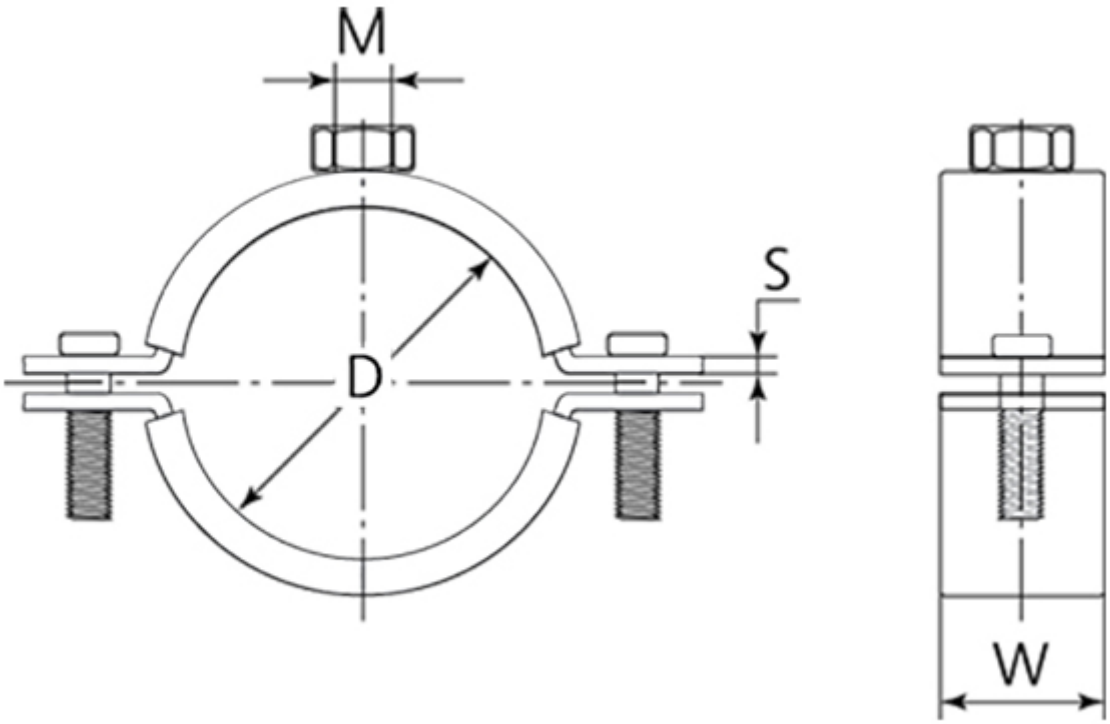

Размеры (мм)					Нагрузка (кН)	
D min	D max	W	S	M	рекомендуемая	разрушающая
31	36	20	1.0	M8	1.4	3.2