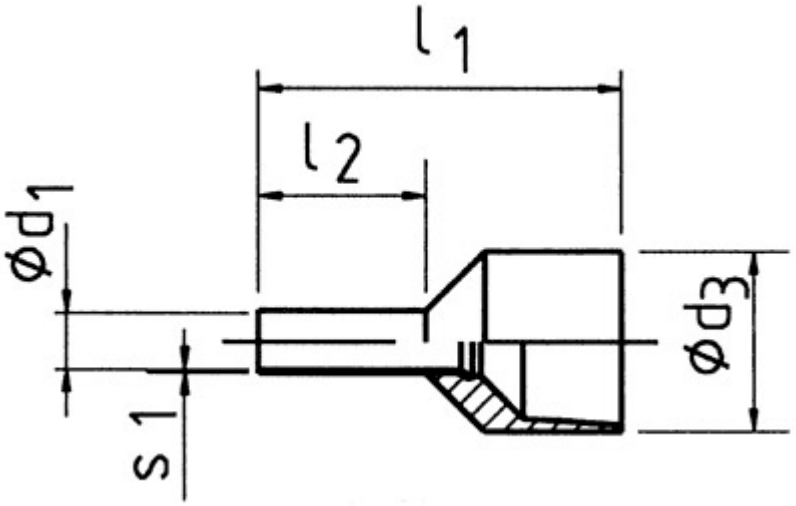| Размеры (мм) | |
|---|---|
| d1 | 3,6 |
| d3 | 11 |
| l1 | 23 |
| l2 | 12 |
| s1 | 0,2 |